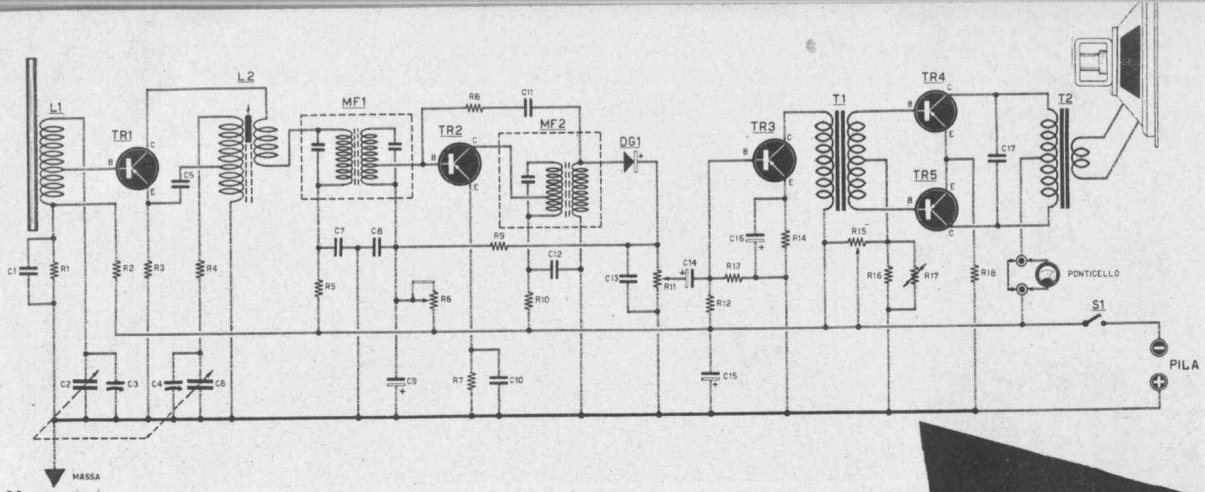

Componenti

C1 - 47000 pF
C2 - 151,7 pF condensatore variabile
C3 - 5 pF compensatore
C4 - 5 pF compensatore
C5 - 4000 pF
C6 - 69,5 pF
C7 - 10000 pF
C8 - 47000 pF
C9 - 10 mF - 12-15 volt - elettrolitico
C10 - 47000 pF
C11 - 30 ... 80 pF
C12 - 10000 pF
C13 - 10000 pF
C14 - 10 mF - 12-15 volt - elettrolitico
C15 - 500 mF - 12-15 volt - elettrolitico
C16 - 50 mF - 12-15 volt - elettrolitico
C17 - 47000 pF
R1 - 3900 ohm
R2 - 22000 ohm
R3 - 2200 ohm
R4 - 33 ohm
R5 - 1500 ohm
R6 - 0,5 megaohm - potenziometro
R7 - 330 ohm
R8 - 100 ... 1000 ohm
R9 - 10000 ohm
R10 - 1500 ohm
R11 - 10000 ohm - potenziometro
R12 - 10000 ohm
R13 - 10000 ohm
R14 - 1500 ohm
R15 - 5000 ohm - potenziometro
R16 - 100 ohm
R17 - 130 ohm
R18 - 10 ohm
L1 - bobina di sintonia avvolta su nucleo ferroxcube
L2 - bobina oscillatrice
TR1 - OC44 - transistore
TR2 - OC45 - transistore
TR3 - OC71 - transistore
TR4 - OC72 - transistore
TR5 - OC72 - transistore
T1 - trasformatore d'accoppiamento
T1 - trasformatore d'uscita
Pila - 9 volt

Il ponticello, inserito tra il centro del trasformatore d'uscita e la polarità negativa della pila, va tolto in sede di taratura e nelle due boccole va inserito un milliamperometro che deve segnare 3 mA.

GRUNDIG WERKEFUERTH
(BAY) TRANSITOR-BOX 59